MODEL KARTONOWY *MODELLBAUBOGEN* PEPER MODEL

SUPERTRAWLER typ B-10
" RADOMKA "

1/2000

ISSN 1509-0914
nr kat.1

Stopień trudności
1
2
3

skala 1:100

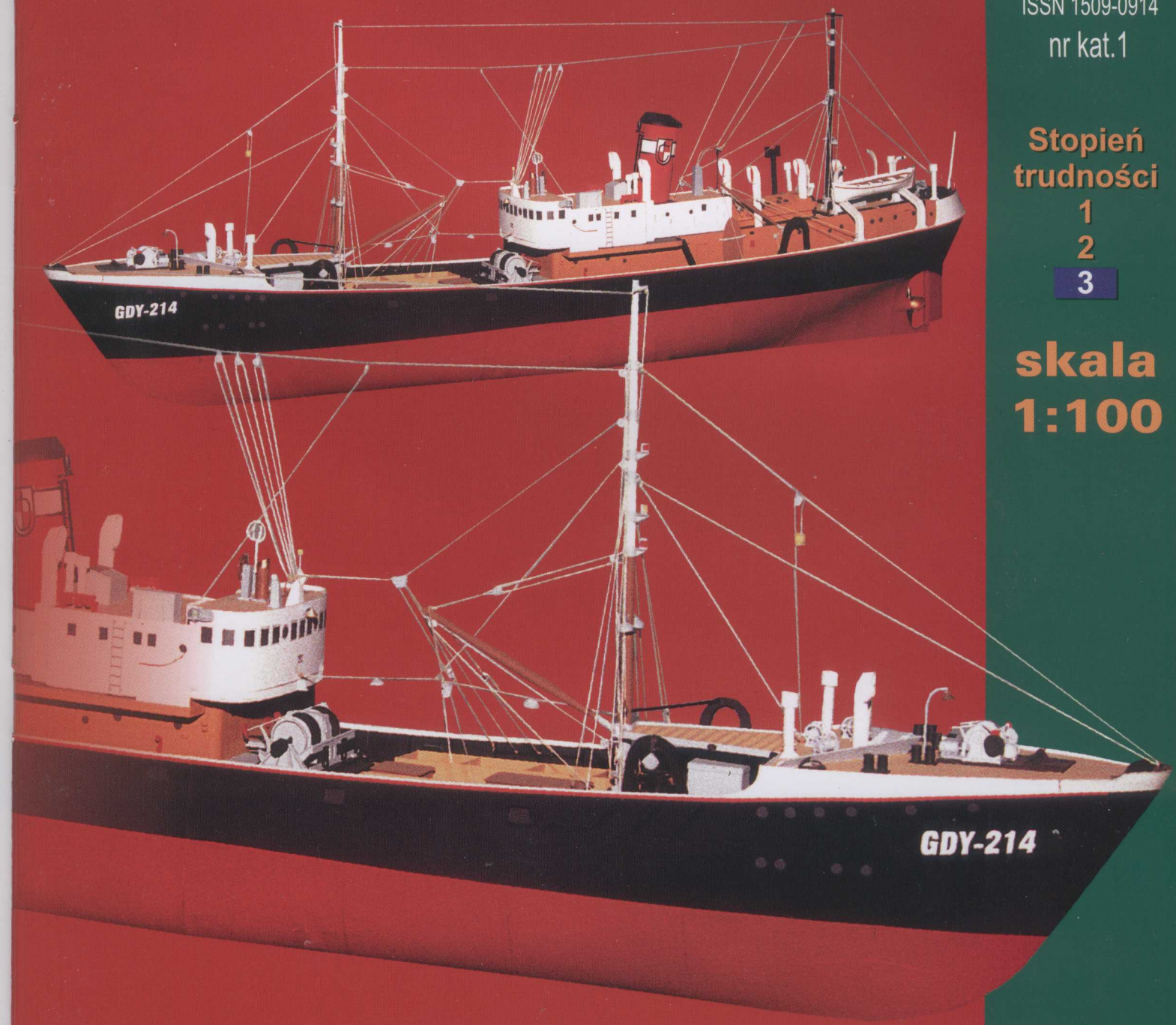

PRO-MODEL

TRAWLER TYPU B - 10 II „RADOMKA"

Rok 1948 zaznaczył się w historii Polski jako ten, w którym powstał przemysł okrętowy. Dnia 3 kwietnia położono stępkę pod rudowęglowiec „Sołdek". Nim ukończono jego budowę na pochylni Stoczni Gdańskiej pojawiły się zarysy pierwszego parowego trawlera burtowego. Projekt oznaczono symbolem B - 10 i nie bez powodu jak na realia tamtych czasów nazwano „supertrawlerem". Nikt nie przypuszczał wtedy, iż jednostek tego typu będzie zbudowanych aż 167 i do dziś, jeśli chodzi o najdłuższą serię wyprodukowanych w polskich stoczniach statków, rekord ten nie został pobity. Nasze przedsiębiorstwa rybackie eksploatowały 56 takich jednostek niemal przez ćwierć wieku i można śmiało stwierdzić, że bez nich rybołówstwo morskie w naszym kraju w latach powojennych nie osiągnęło by tak wspaniałych wyników.

Dlaczego „supertrawler"? Otóż porównując je do poprzednio eksploatowanych jednostek pochodzących między innymi z bezpłatnych dostaw UNRRA i pamiętających niejednokrotnie czasy pierwszej wojny światowej, była to faktycznie super konstrukcja. Przestronna zamknięta sterówka, komfortowe dwuosobowe kabiny, „normalne" sanitariaty, prysznic, magazyn żywności a przede wszystkim nowość - nadawczo-odbiorcza instalacja radiowa, stanowiły o wysokiej klasie i komforcie owych jednostek. Dziś to żadna rewelacja a trawlery typu B - 10/14 na zawsze zniknęły z pejzażu polskich nabrzeży. Nie było jednak innej drogi do wspaniałej floty rybackiej jaką dysponują dziś przedsiębiorstwa „Dalmor", „Gryf" i „Odra".

Supertrawlery otrzymały nazwy polskich rzek. Pierwszym z nich była „Radunia", która rozpoczęła swoją służbę 14 sierpnia 1951 r. Opracowanie które trzymacie w ręce jest próbą rekonstrukcji na podstawie posiadanych materiałów trawlera „Radomka" o numerze burtowym GDY-214. Służył on pod polską banderą i w barwach obecnego Przedsiębiorstwa Połowów, Przetwórstwa i Chandlu „DALMOR" S.A. w latach 1954 - 1977.

Budowa modelu

Model został opracowany w podziałce 1:100. W tej skali jego długość będzie wynosiła 59,2 cm a szerokość 9 cm. Praca przy budowie nie powinna sprawić większych kłopotów. Poza windą kotwic i windą trałową reszta elementów jest dość prosta w formowaniu i klejeniu. Należy zwrócić jednak uwagę na prawidłowe połączenie podstawowych części modelu, takich jak szkielet, poszycie , pokłady i ściany nadbudówek, stanowiących jego bryłę, jest to ważne ze względu na charakterystyczną siodłowatość sylwetki oraz wypukłość pokładu. Dla ułatwienia pracy przy opisywaniu elementów użyłem następujących znaków:

PB	- prawa burta
LB	- lewa burta
W	- wyciąć
X0,5	- podkleić na karton grubości np. 0,5 mm
ød 0,5	- element z drutu o średnicy np. 0,5 mm
——►	- w stronę dziobu
⏲	- element zwinąć w rurkę
⊟	- naciąć i złożyć

Elementy szkieletu kadłuba podklejamy na przypisane grubości kartonu. Po sklejeniu należy wyszlifować wręgi i podłużnice tak aby poszycie gładko do nich przylegało. Tej samej operacji poddajemy wręgę nr5 w jej górnej części gdzie ściana nadbudówki tworzy zaokrągloną krawędź. Nim jednak rozpoczniemy oklejanie kadłuba powinniśmy zamontować pokłady, wycinając w nich uprzednio otwory na maszty i pod windę kotwic. Szlifując okrągłym pilniczkiem krawędzie otworów w elementach o znacznej grubości dobrze jest utwardzić papier odrobiną cyjanopanu lub innego kleju o podobnych właściwościach. W czasie składania pokładów ze szkieletem zwróćmy uwagę na to by nie zwichrować sylwetki modelu. Zanim do szkieletu dokleimy burty należy przykleić do nich od wewnątrz nadburcia. Ściany nadbudówki, sterowni, baku dziobowego i rufy wystają ponad pokłady 1mm. Montując sterówkę należy w pierwszej kolejności połączyć jej szkielet z pokładami, następnie okleić ją ścianami nr78, 79, 80, 81, 82, przykleić całość do pokładu nr3 i dopiero po wykonaniu tych czynności dopasować ścianę nr 83. Tak zamkniętą bryłę modelu możemy wyposażać w pozostałe detale. Dobrze będzie jeśli na tym etapie budowy będziemy mieli wykonaną już podstawkę. Zabezpieczy to naszą pracę przed ewentualnymi uszkodzeniami i zabrudzeniem. Wykonujemy ją z pcv lub sklejki według zamieszczonych szablonów. Zauważmy iż nasza jednostka posiada przegłębienie na rufę i aby dobrze się reprezentowała musi być odpowiednio ustawiona na podstawce. Sposób klejenia detali w wyczerpujący sposób ukazują rysunki montażowe. Trzeba jednak dokładnie je przejrzeć. Nadmienię tylko, że w wielu wypadkach model można uprościć pomijając pewne detale np. w windzie kotwic możemy zrezygnować z pasków imitujących koła zębate a całość pomalować, natomiast przy składaniu gretingu el. 148 nie podklejać części „c" i „d" itp. Brakującym cierpliwości pragnę podpowiedzieć, że do wycinania drobnych otworów i kółek dobrze jest zaopatrzyć się w wybijaki do otworów. Przydadzą się nam szczególnie podczas wykonywania bloczków do olinowania. Tutaj też rada - solidnie sklejmy każdy z nich gdyż podczas naciągania linek łatwo o uszkodzenie. Zanim jednak założymy olinowanie trzeba według szablonów wykonać z drewna maszty i bomy a z cienkiego drutu komplet uchwytów do których będziemy wiązać poszczególne linki. Również z drutu wykonajmy relingi według zamieszczonego wzoru. Przy drobinkach i schodniach powinny znajdować się poręcze sięgające do górnej części relingu do połowy wysokości każdego z tych elementów. Relingi malujemy w kolorze czarnym. Po zakończeniu budowy modelu zabezpieczamy naszą pracę matowym lakierem bezbarwnym z pominięciem białych elementów gdyż mogą one ulec przebarwieniu.

Życzę satysfakcji z pracy i powodzenia w czasie zawodów - autor opracowania
Jacek Braziuk

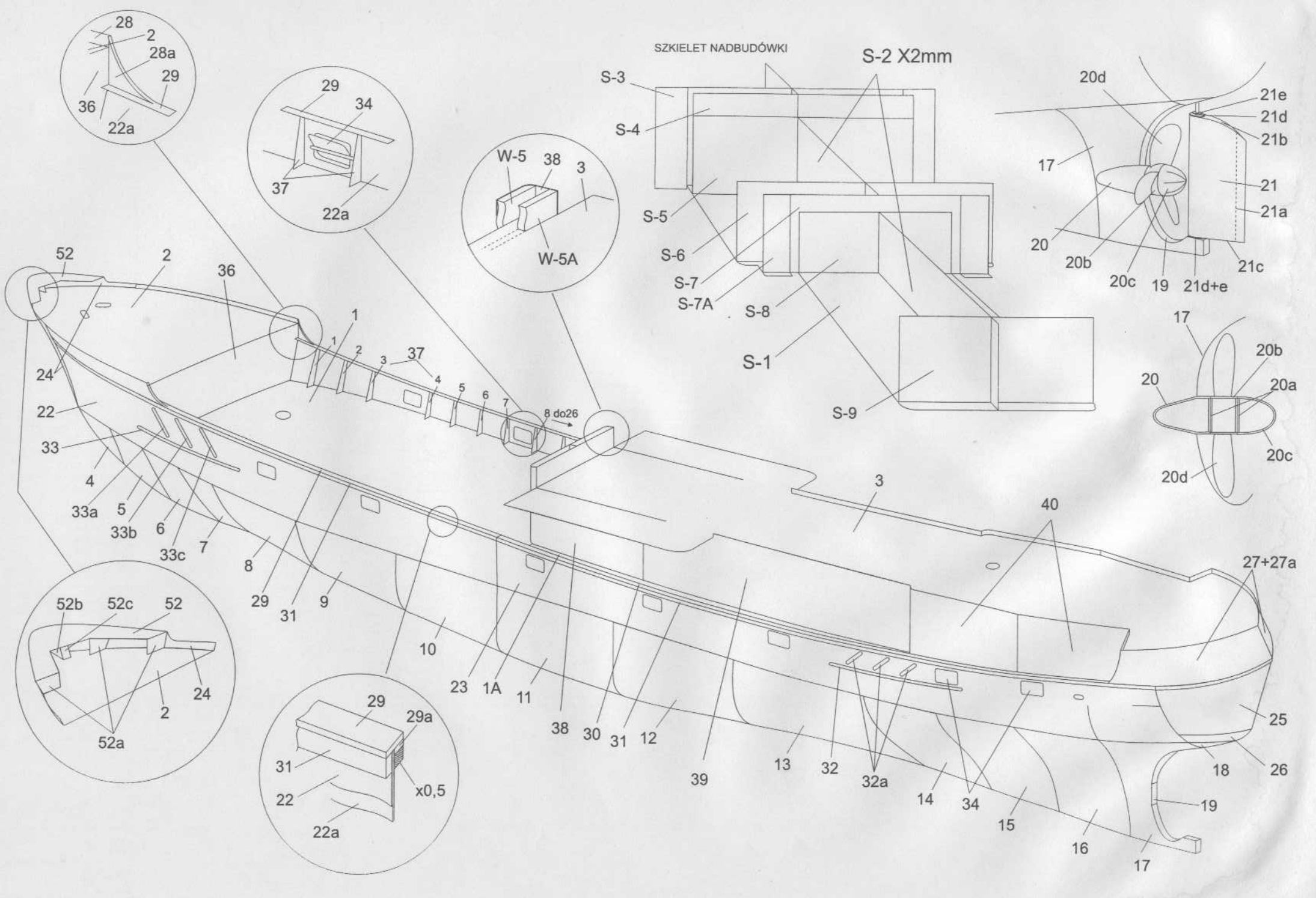
SZKIELET NADBUDÓWKI
S-2 X2mm
S-3
S-4
S-5
S-6
S-7
S-7A
S-8
S-1
S-9
W-5
38
3
W-5A
28
2
28a
29
36
22a
29
34
37
22a
20d
21e
21d
21b
17
21
21a
20
20b
20c
19
21d+e
21c
17
20b
20
20a
20c
20d
52
2
36
1
24
22
33
4
33a
5
33b
6
33c
7
8
29
31
9
37
8 do26
10
23
1A
11
38
30
31
12
39
13
32
32a
14
34
15
16
17
3
40
27+27a
25
18
26
19
52b
52c
52
24
2
52a
29
29a
31
22
x0,5
22a

CL
CP
LB
PB
A-1
X 2mm
A-2
X 2mm
A-3
X 2mm
S-2
X 1mm
S-3
X 1mm
S-5
X 1mm
S-9
X 1mm
K-1
X 1mm
K-2
X 1mm
K-3
X 1mm
K-4
X 1mm
SZKIELET
KOMINA
S-3
S-4
S-5
S-6
S-7
S-8
S-9
0,5
1
1,5
2
2,5
3
4
5
6
7
8
8,5
9
9,5

W-0,5A
X 1mm
W-0,5
X 2mm
D
W-0,5A
E
W-6
X 2mm
W-2
X 2mm
W-8
X 2mm
W-8,5 A
W-3
X 2mm
F
F
D
X 1mm
W-8,5
X 2mm
W-9,5
X 2mm
W-9
X 2mm
W-7
X 2mm
W-1
X 2mm
C
W-10
X 2mm
E
X 1mm
W-1,5
X 2mm
C

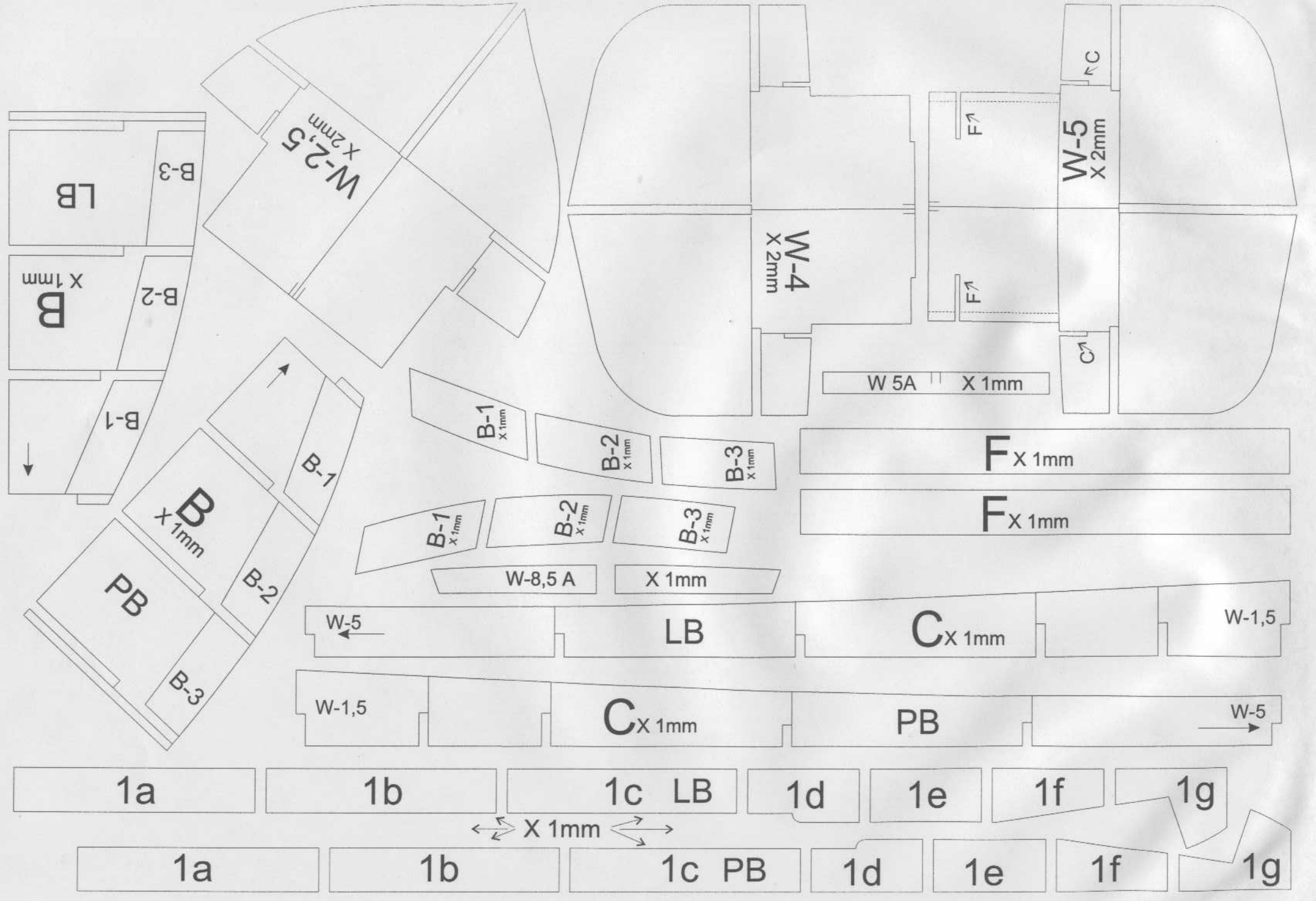
W-2,5 x 2mm
LB
B-3
B x 1mm
B-2
B-1
B x 1mm
B-1
B-2
B-3
PB
W-4 x 2mm
W-5 x 2mm
C
F
F
W 5A
X 1mm
B-1 x 1mm
B-2 x 1mm
B-3 x 1mm
F x 1mm
F x 1mm
B-1 x 1mm
B-2 x 1mm
B-3 x 1mm
W-8,5 A
X 1mm
W-5
LB
C x 1mm
W-1,5
W-1,5
C x 1mm
PB
W-5
1a
1b
1c LB
1d
1e
1f
1g
X 1mm
1a
1b
1c PB
1d
1e
1f
1g

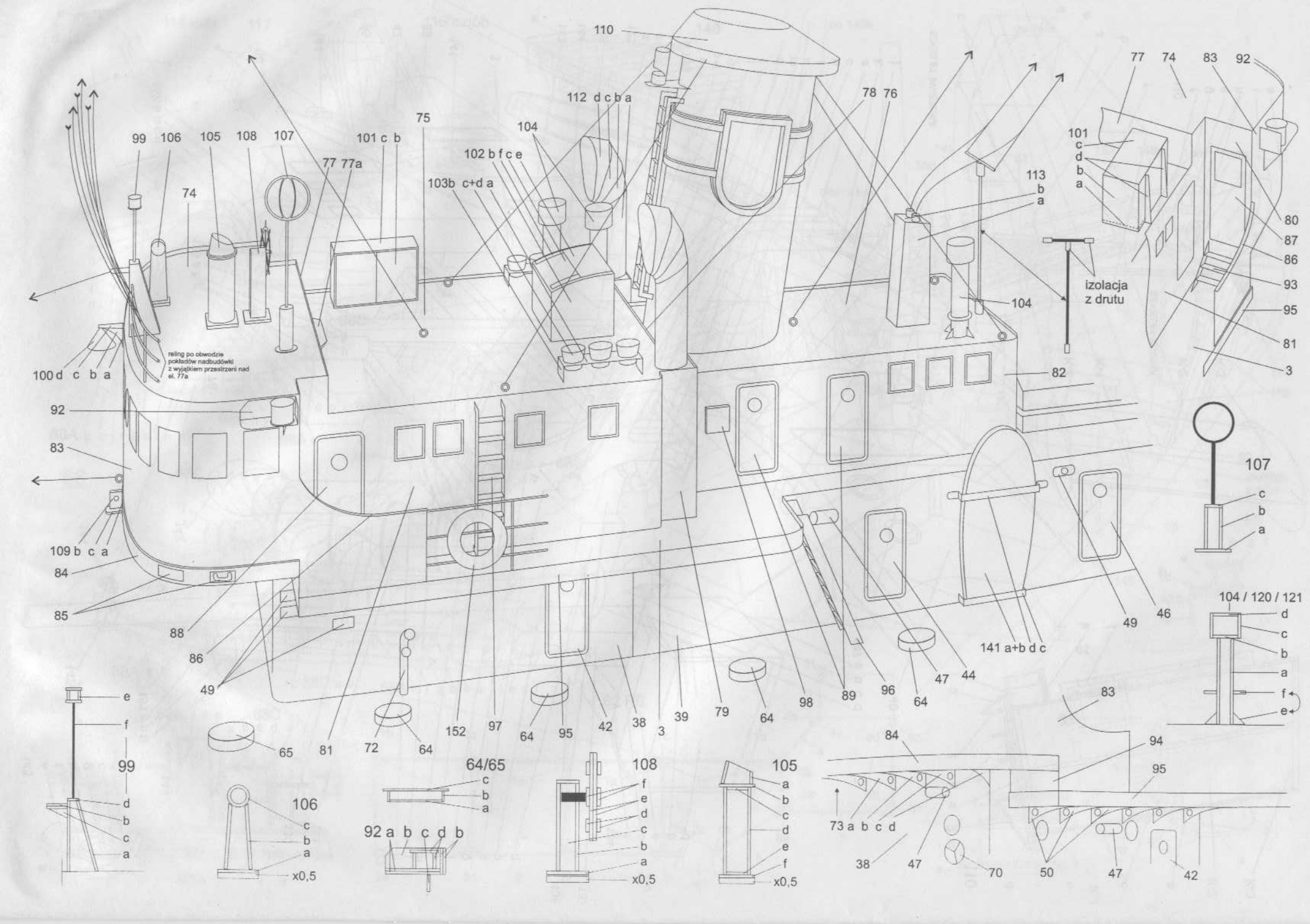

110
112 d c b a
104
102 b f c e
103b c+d a
75
101 c b
77 77a
99 106 105 108 107
74
78 76
113
b
a
104
izolacja
z drutu
77 74 83 92
101
c
d
b
a
80
87
86
93
95
81
3
100 d c b a
reling po obwodzie
pokładów nadbudówki
z wyjątkiem przestrzeni nad
el. 77a
92
83
109 b c a
84
85
88
86
49
82
107
c
b
a
104 / 120 / 121
d
c
b
a
f
e
49 46
141 a+b d c
47 44
96 64
89 98
79 64
39 3
38 42
95 64
97 152
72 64
81
65
99
e
f
d
b
c
a
106
c
b
a
x0,5
64/65
c
b
a
92 a b c d b
108
f
e
d
c
b
a
x0,5
105
a
b
c
d
e
f
x0,5
83
84
94
95
73 a b c d
38 47 70 50 47 42

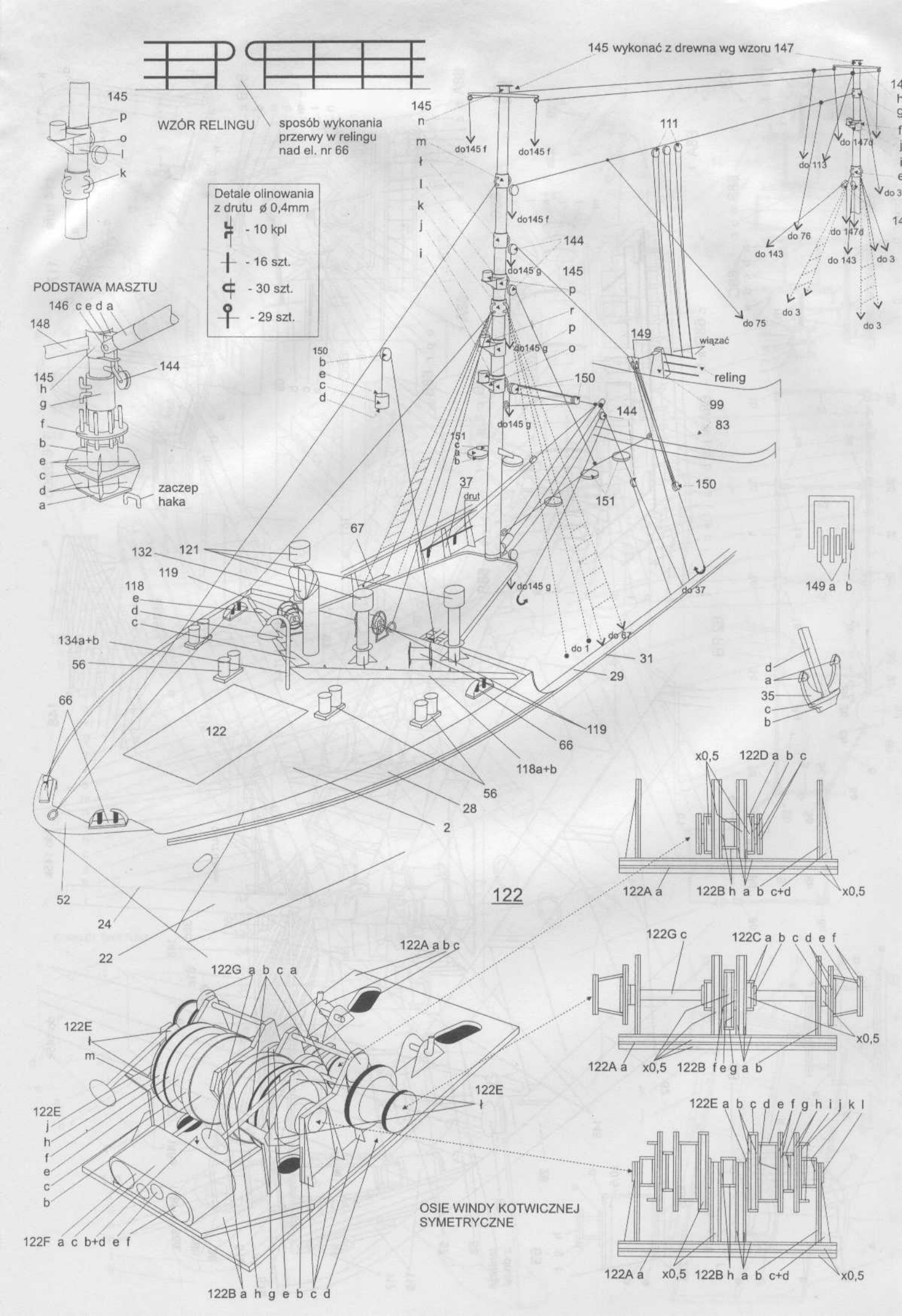
WZÓR RELINGU
sposób wykonania przerwy w relingu nad el. nr 66
Detale olinowania z drutu ø 0,4mm
- 10 kpl
- 16 szt.
- 30 szt.
- 29 szt.
PODSTAWA MASZTU
zaczep haka
145 wykonać z drewna wg wzoru 147
reling
wiązać
drut
122
OSIE WINDY KOTWICZNEJ SYMETRYCZNE

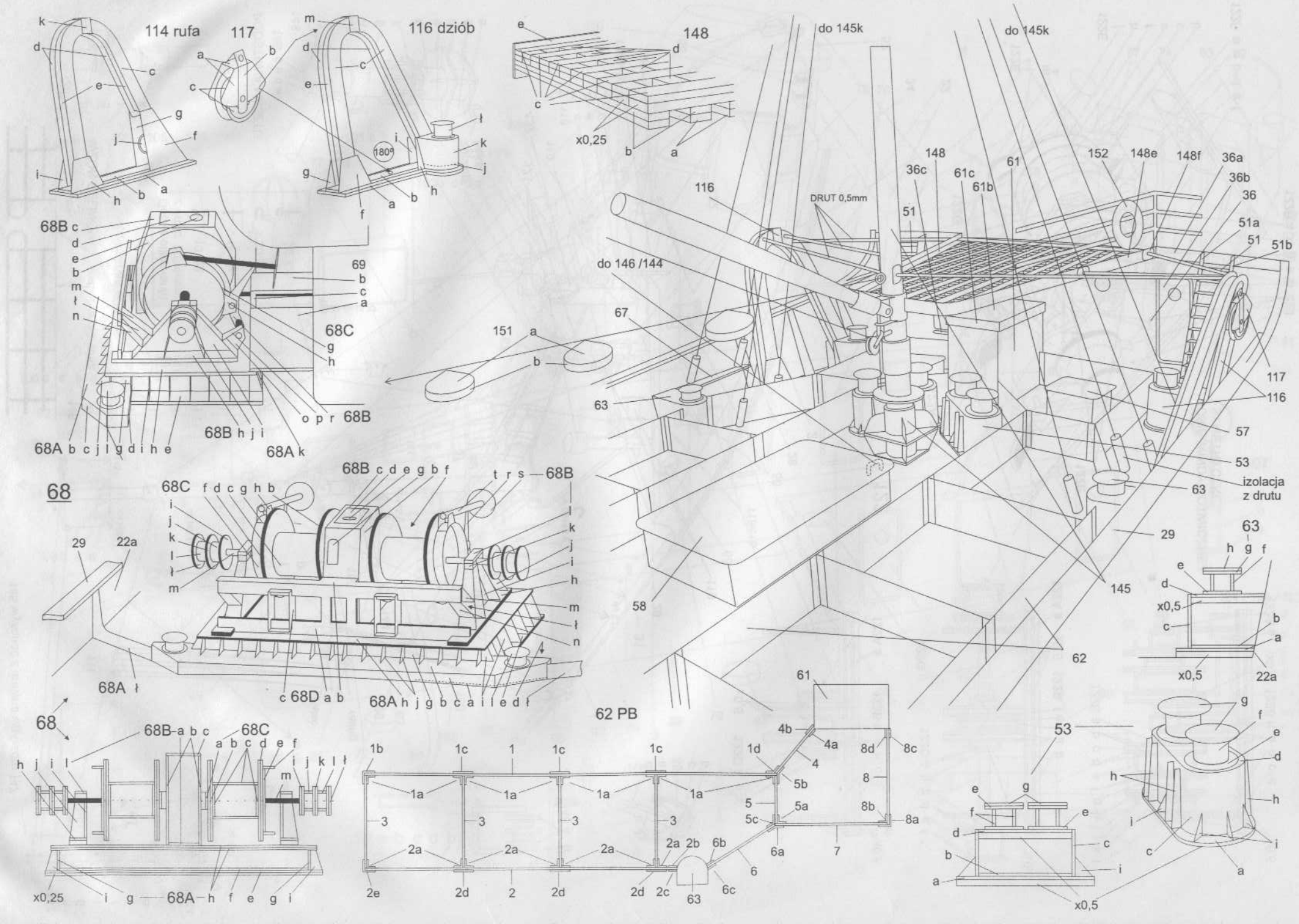
114 rufa
117
116 dziób
148
x0,25
68B
68C
68A
68D
68
62 PB
63
53
do 145k
do 146 /144
DRUT 0,5mm
izolacja z drutu
151
152
148e
148f
36a
36b
36
51a
51b
61c
61b
61
36c
51
116
117
67
63
57
53
29
145
58
62
22a
x0,5
1b
1c
1
1a
2a
2b
2c
2d
2e
2
3
4
4a
4b
5
5a
5b
5c
6
6a
6b
6c
7
8
8a
8b
8c
8d
a b c
h j i l
i j k l ł
m
o p r
t r s
f d c g h b
c a i l e d ł
h f e g i
h g f
e
d
c
b
a
i
g
h
i
c
a
x0,5

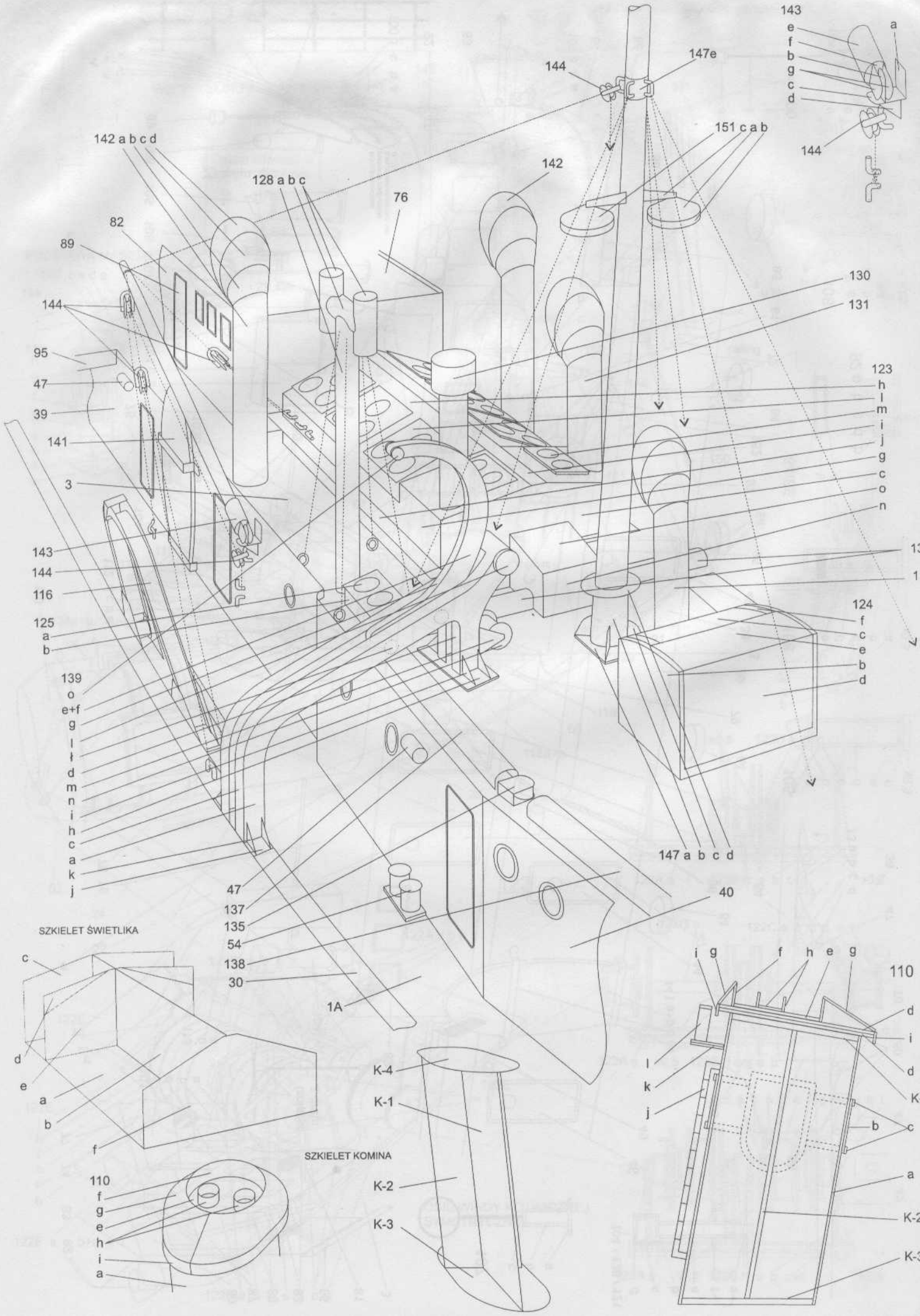
143
e
f
b
g
c
d
a
144
147e
151 c a b
142 a b c d
142
128 a b c
76
82
89
144
95
47
39
141
3
130
131
123
h
l
m
i
j
g
c
o
n
143
144
116
125
a
b
124
f
c
e
b
d
139
o
e+f
g
l
ł
d
m
n
i
h
c
a
k
j
147 a b c d
47
137
135
54
138
30
1A
40
SZKIELET ŚWIETLIKA
c
d
e
a
b
f
110
f
g
e
h
i
a
SZKIELET KOMINA
K-4
K-1
K-2
K-3
i
g
f
h
e
g
110
d
i
d
K
l
k
j
b
c
a
K-2
K-3

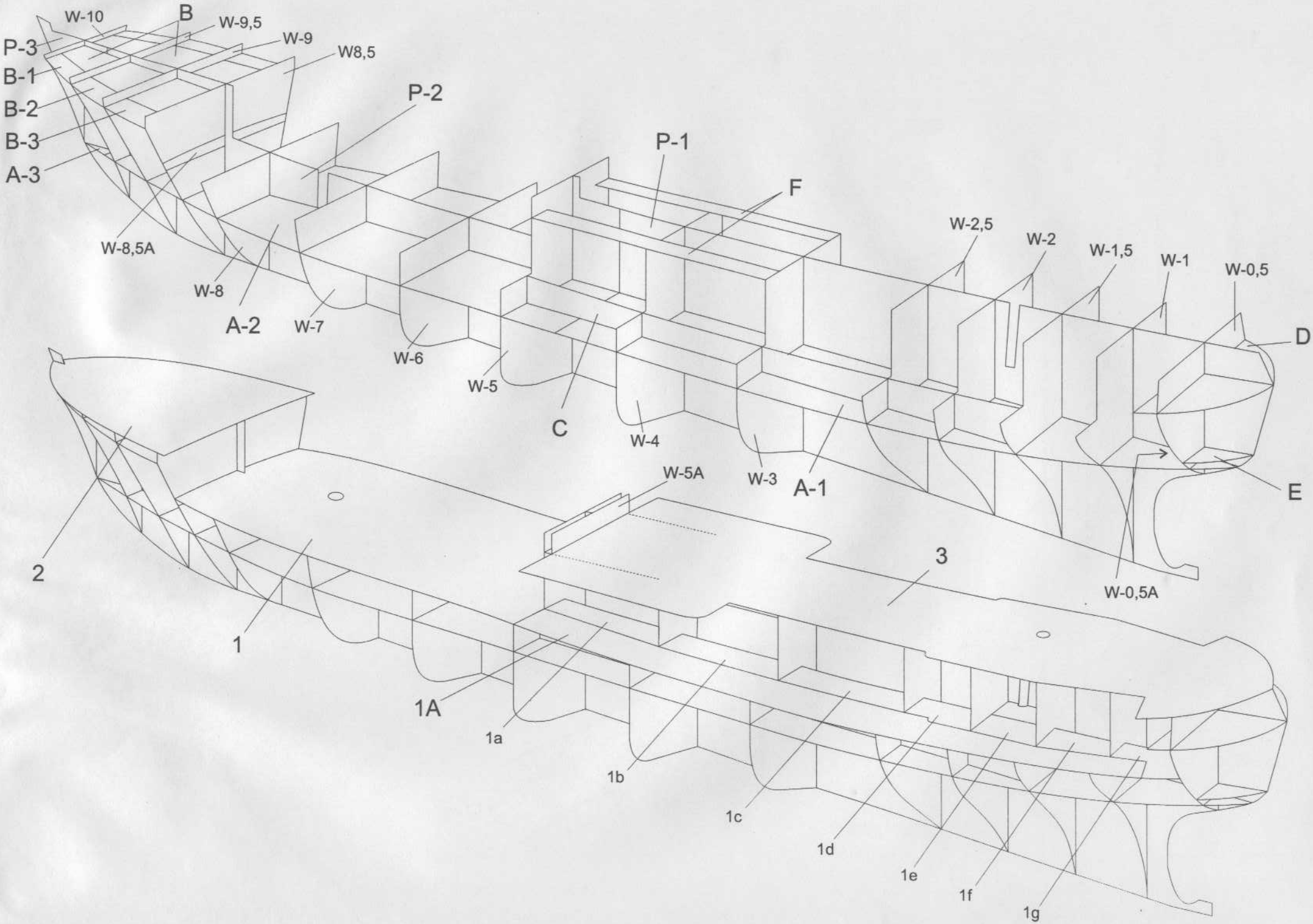
W-10
B
W-9,5
W-9
W8,5
P-3
B-1
B-2
B-3
A-3
P-2
P-1
F
W-2,5
W-2
W-1,5
W-1
W-0,5
D
W-8,5A
W-8
A-2
W-7
W-6
W-5
C
W-4
W-3
A-1
E
W-5A
2
3
W-0,5A
1
1A
1a
1b
1c
1d
1e
1f
1g

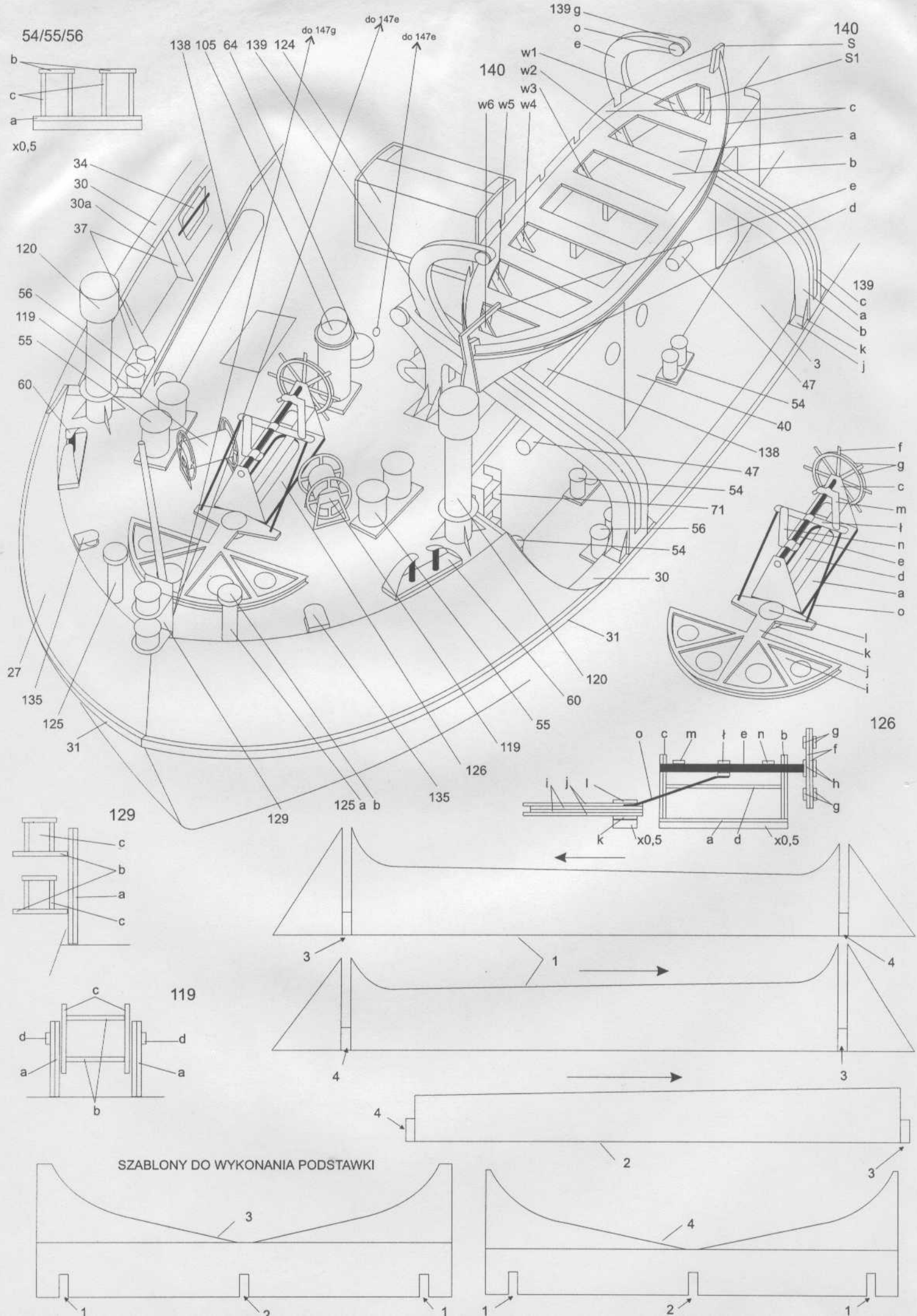
54/55/56
b
c
a
x0,5
138 105 64 139 124
do 147g
do 147e
do 147e
139 g
o
e
140
S
S1
w1
w2
w3
w6 w5 w4
c
a
b
e
d
34
30
30a
37
120
56
119
55
60
27
135
125
31
129
125 a b
135
126
119
55
60
120
31
30
54
71
47
54
138
40
54
47
3
139
c
a
b
k
j
f
g
c
m
ł
n
e
d
a
o
l
k
j
i
126
o c m ł e n b
g
f
h
g
i j l
k
x0,5
a d
x0,5
129
c
b
a
c
119
c
d
d
a
a
b
3
1
4
4
3
4
2
3
SZABLONY DO WYKONANIA PODSTAWKI
3
1
2
1
4
1
2
1

P -1
X 2mm
P -2
X 2mm
P -3
X 2mm
S -1
X 1mm
S-8
X 1mm
S-6
X 1mm
S-4
X 1mm
S-5
S-7
X 1mm
S-8
S-7A
X 1mm
S-7A
S-7A
X 1mm
S-7A
1
1,5
2
2,5
3
4
5
6
7
8
8,5
9
9,5
10
0,5
D
E
B
W
W
W

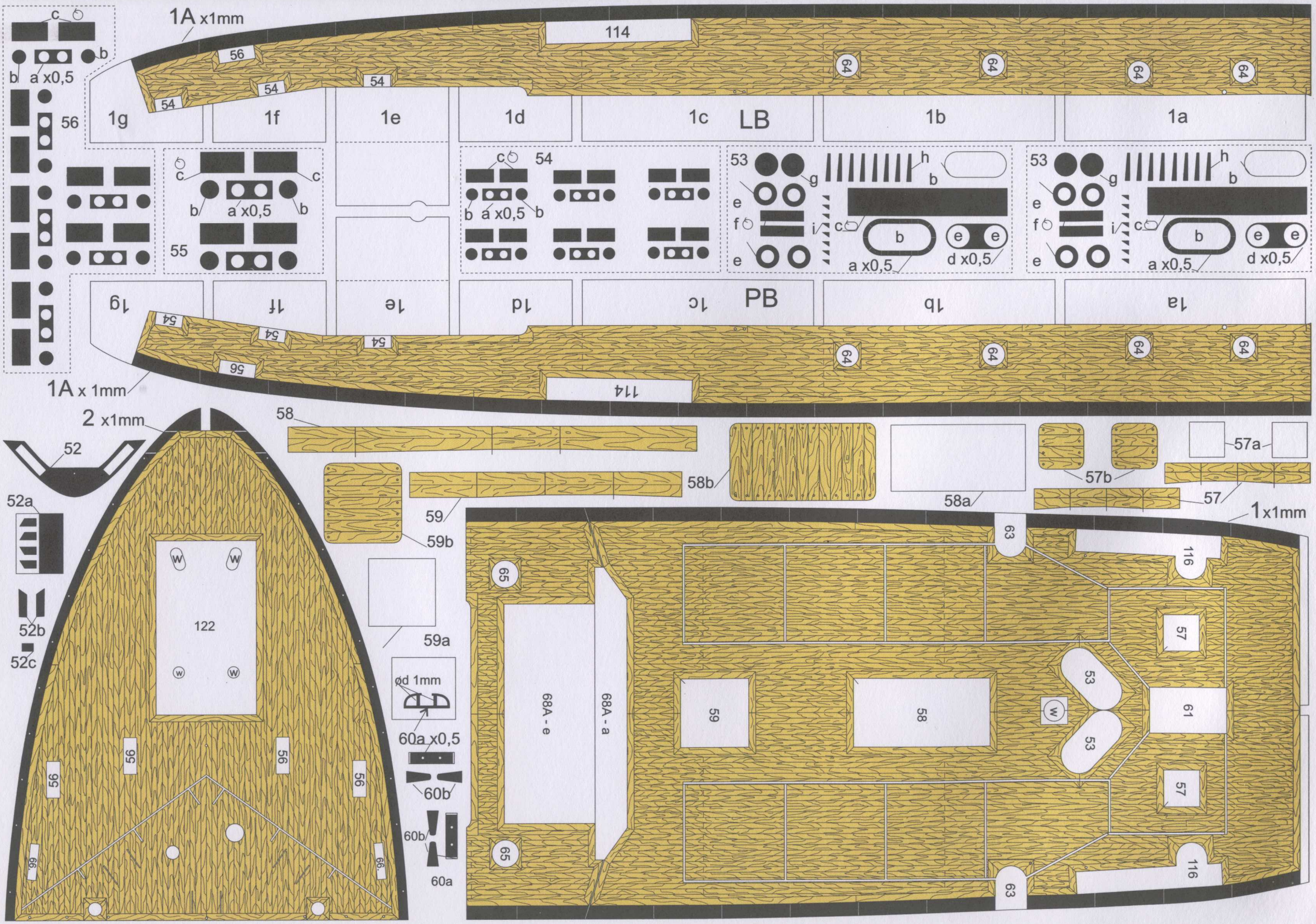
1A x1mm
114
56
54
64
1g
1f
1e
1d
1c
LB
1b
1a
a x0,5
55
53
g
h
b
e
f
i
c
d x0,5
PB
1A x 1mm
2 x1mm
52
52a
52b
52c
122
w
58
58a
58b
59
59a
59b
57
57a
57b
1x1mm
63
116
65
68A - e
68A - a
61
ød 1mm
60a x0,5
60b
60a
66

11 LB
4 PB
18
5 PB
11 PB
12 LB
6 PB
12 PB
7 PB
13 LB
13 PB
8 PB
14 LB
14 PB
9 PB
15 LB
15 PB
16 LB
10 PB
16 PB

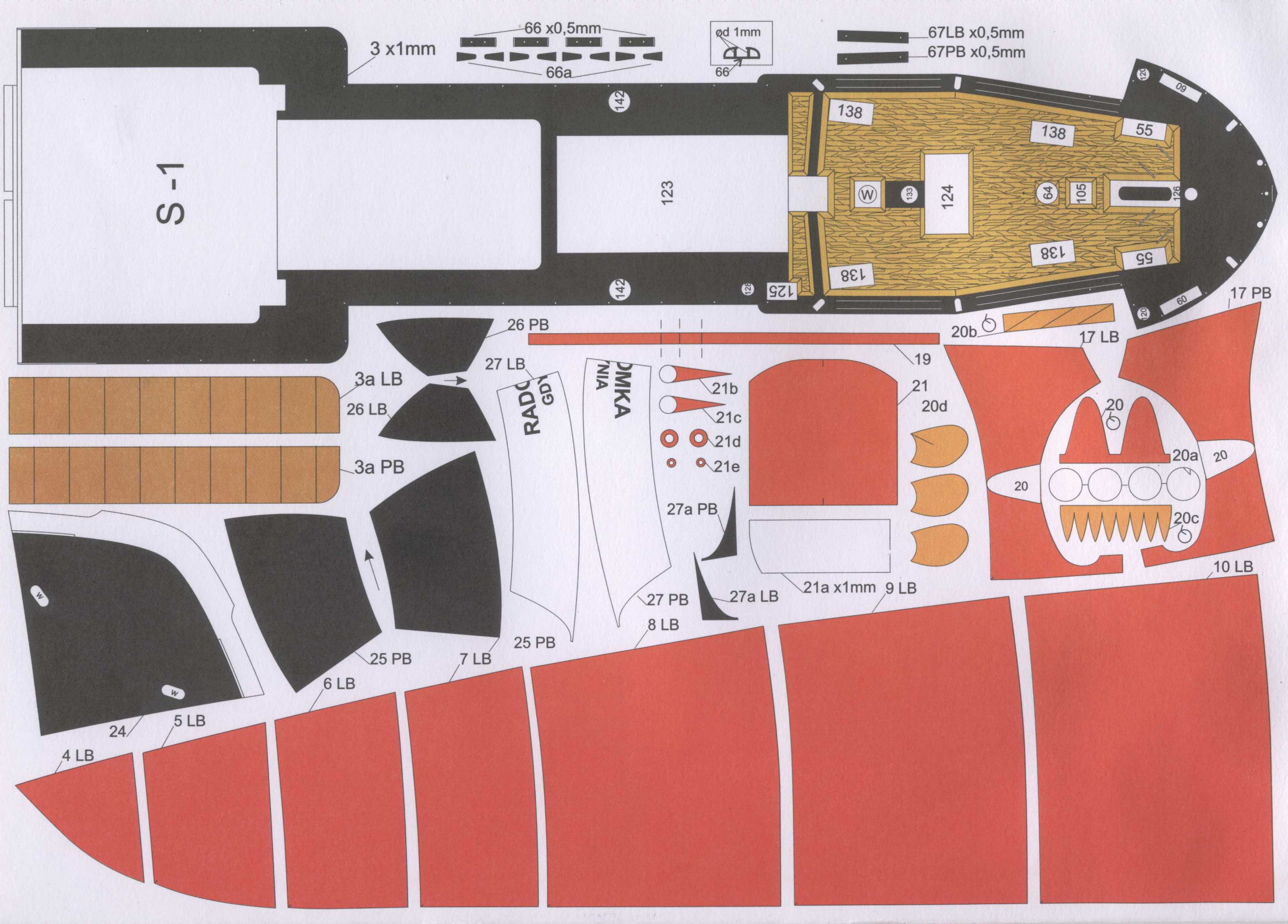

S -1
3 x1mm
66 x0,5mm
66a
ød 1mm
66
67LB x0,5mm
67PB x0,5mm
142
123
138
138
55
124
W
133
64
105
126
138
138
55
125
60
60
17 PB
17 LB
20b
19
26 PB
27 LB
3a LB
26 LB
3a PB
21b
21c
21d
21e
21
20d
20
20a
20
20
20c
27a PB
27 PB
27a LB
21a x1mm
9 LB
10 LB
8 LB
25 PB
25 PB
7 LB
6 LB
5 LB
4 LB
24
W
W

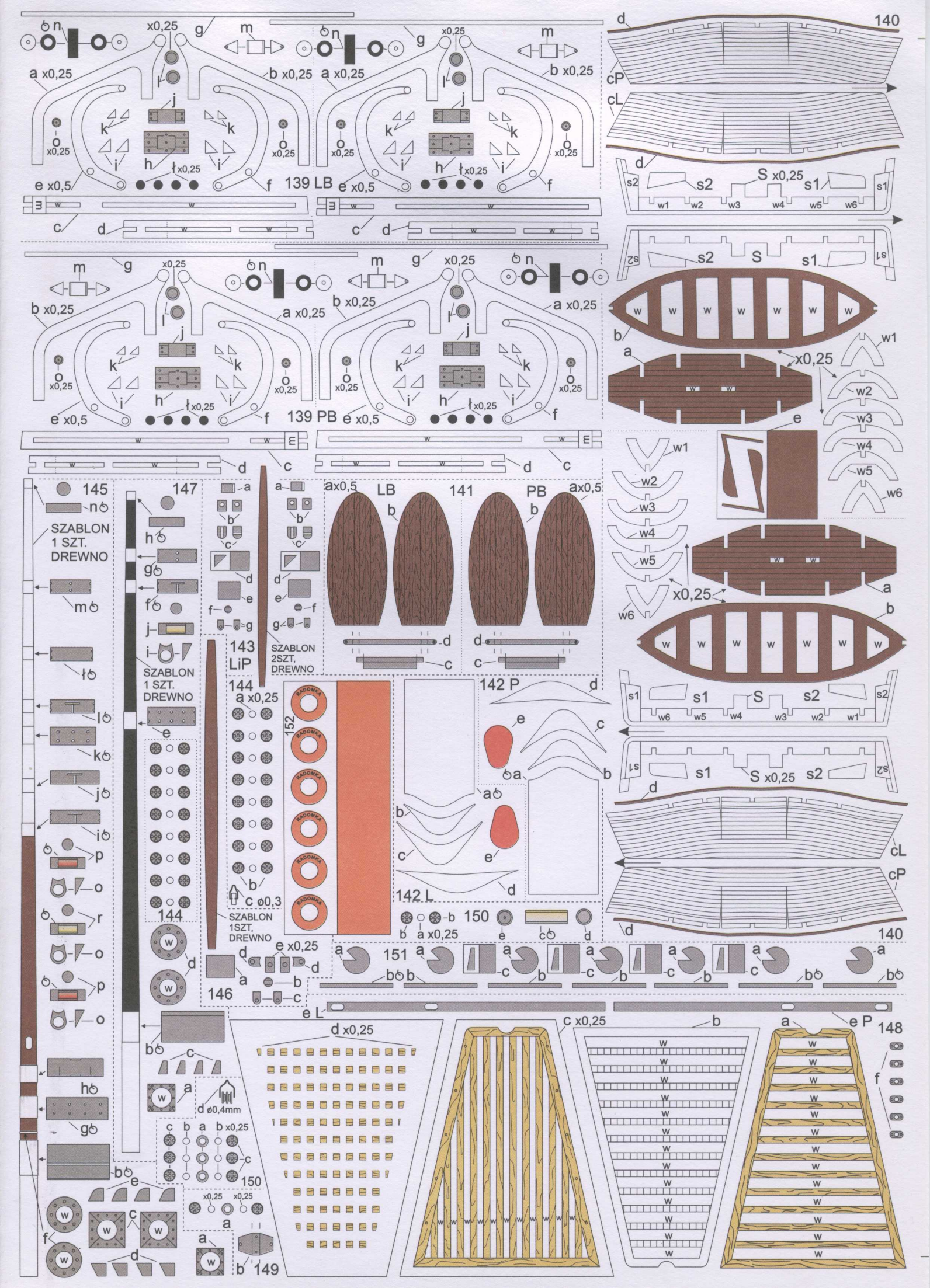
139 LB
139 PB
140
141
142 P
142 L
143 LiP
144
145
146
147
148
149
150
151
152
SZABLON 1 SZT. DREWNO
SZABLON 2SZT, DREWNO
SZABLON 1SZT, DREWNO
RADOMKA
x0,25
x0,5
ø0,4mm
ø0,3

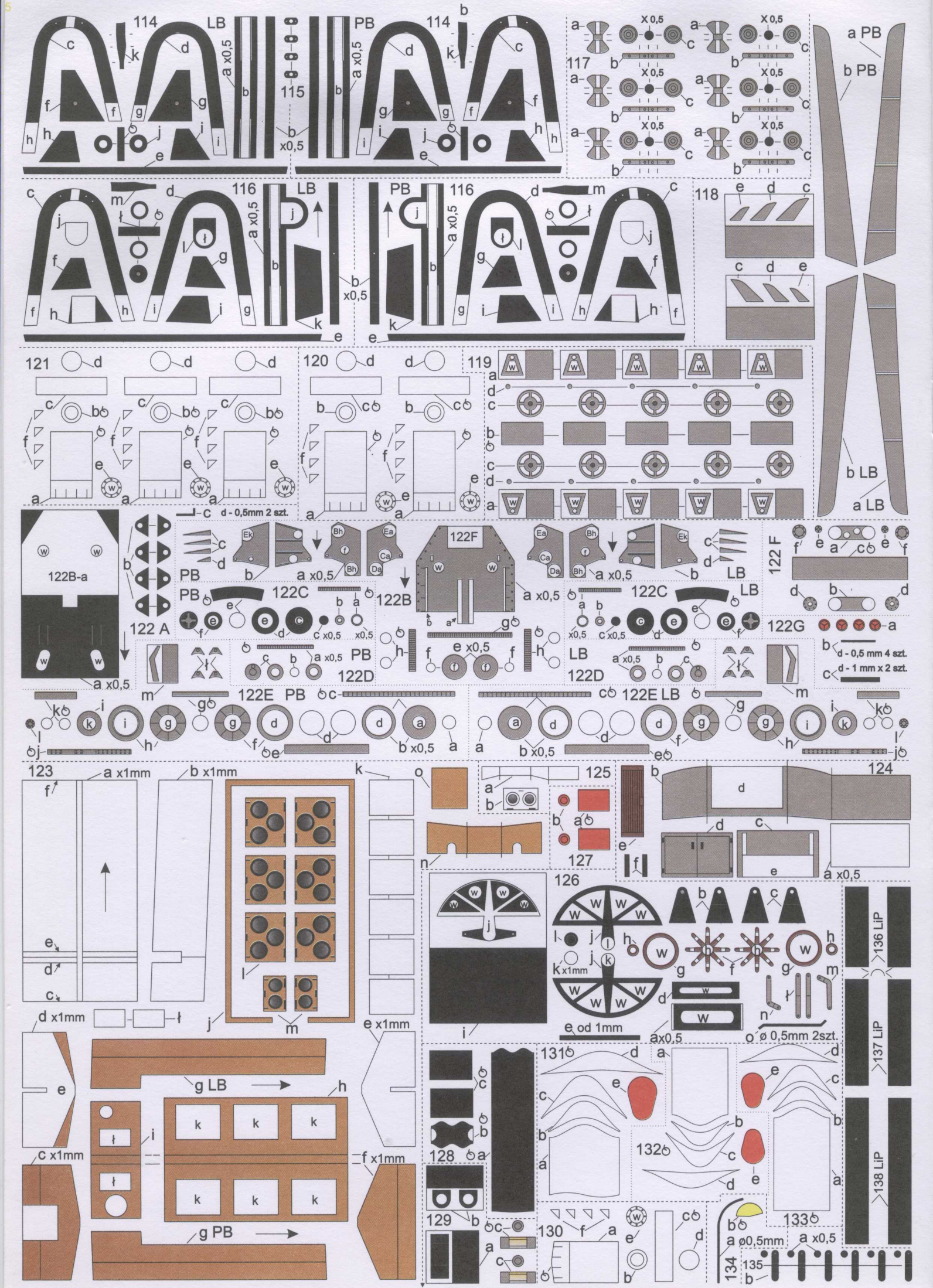
114
LB
PB
115
117
116
118
a PB
b PB
b LB
a LB
121
120
119
d - 0,5mm 2 szt.
122B-a
122 A
122C
122B
122F
122 F
122G
122D
122E PB
122E LB
d - 0,5 mm 4 szt.
d - 1 mm x 2 szt.
123
a x1mm
b x1mm
125
127
124
126
136 LiP
137 LiP
138 LiP
e od 1mm
ø 0,5mm 2szt.
d x1mm
e x1mm
g LB
g PB
c x1mm
f x1mm
128
129
130
131
132
133
134
135
a ø0,5mm
a x0,5

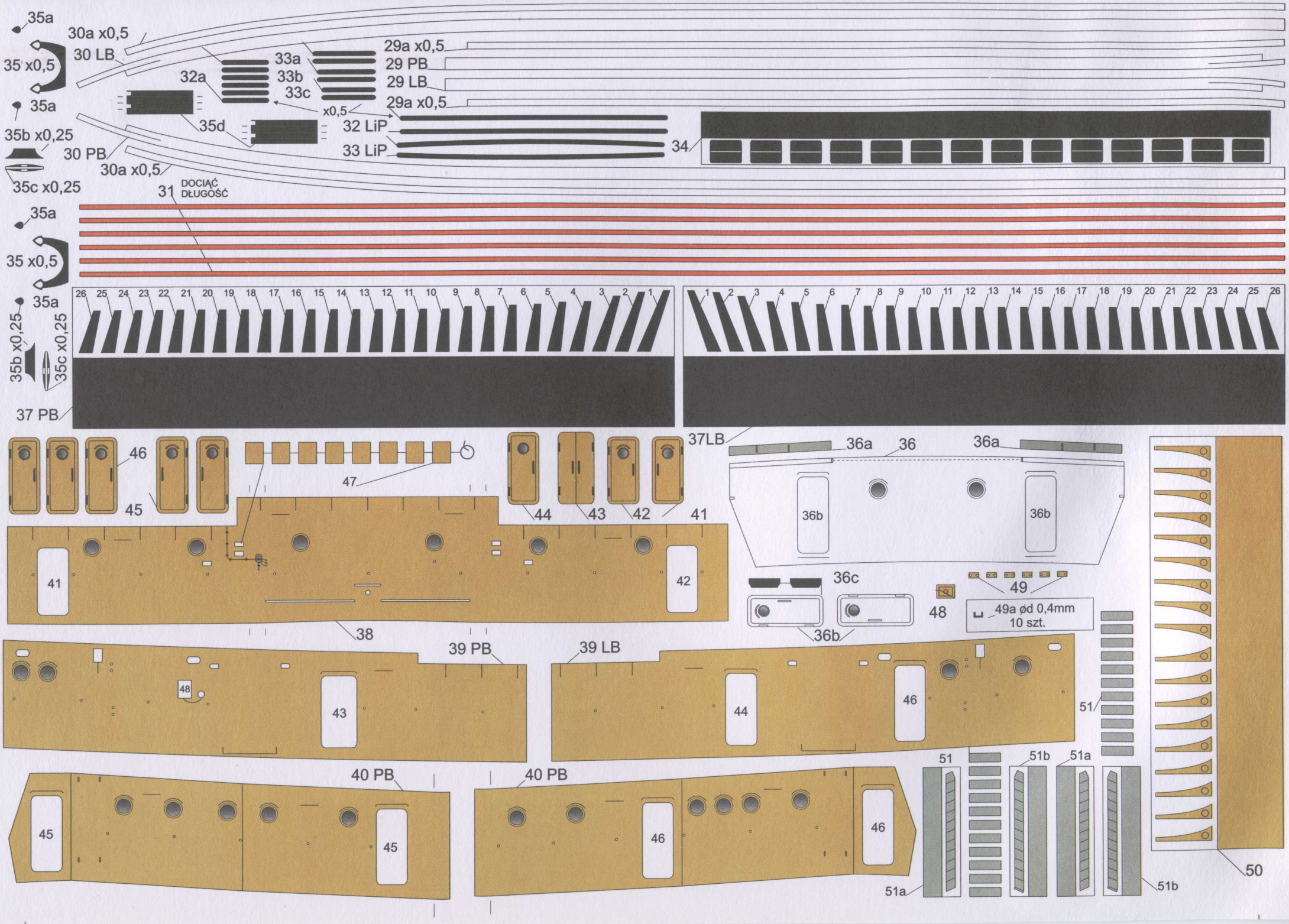
35a
30a x0,5
30 LB
35 x0,5
35a
35b x0,25
30 PB
30a x0,5
35c x0,25
31
DOCIĄĆ DŁUGOŚĆ
35a
35 x0,5
35a
35b x0,25
35c x0,25
37 PB
32a
33a
33b
33c
x0,5
35d
29a x0,5
29 PB
29 LB
29a x0,5
32 LiP
33 LiP
34
26 25 24 23 22 21 20 19 18 17 16 15 14 13 12 11 10 9 8 7 6 5 4 3 2 1
1 2 3 4 5 6 7 8 9 10 11 12 13 14 15 16 17 18 19 20 21 22 23 24 25 26
46
45
47
44
43
42
41
41
42
38
37LB
36a
36
36a
36b
36b
36c
36b
48
49
49a ød 0,4mm
10 szt.
39 PB
39 LB
48
43
44
46
51
40 PB
40 PB
45
45
46
46
51
51b
51a
51a
51b
50

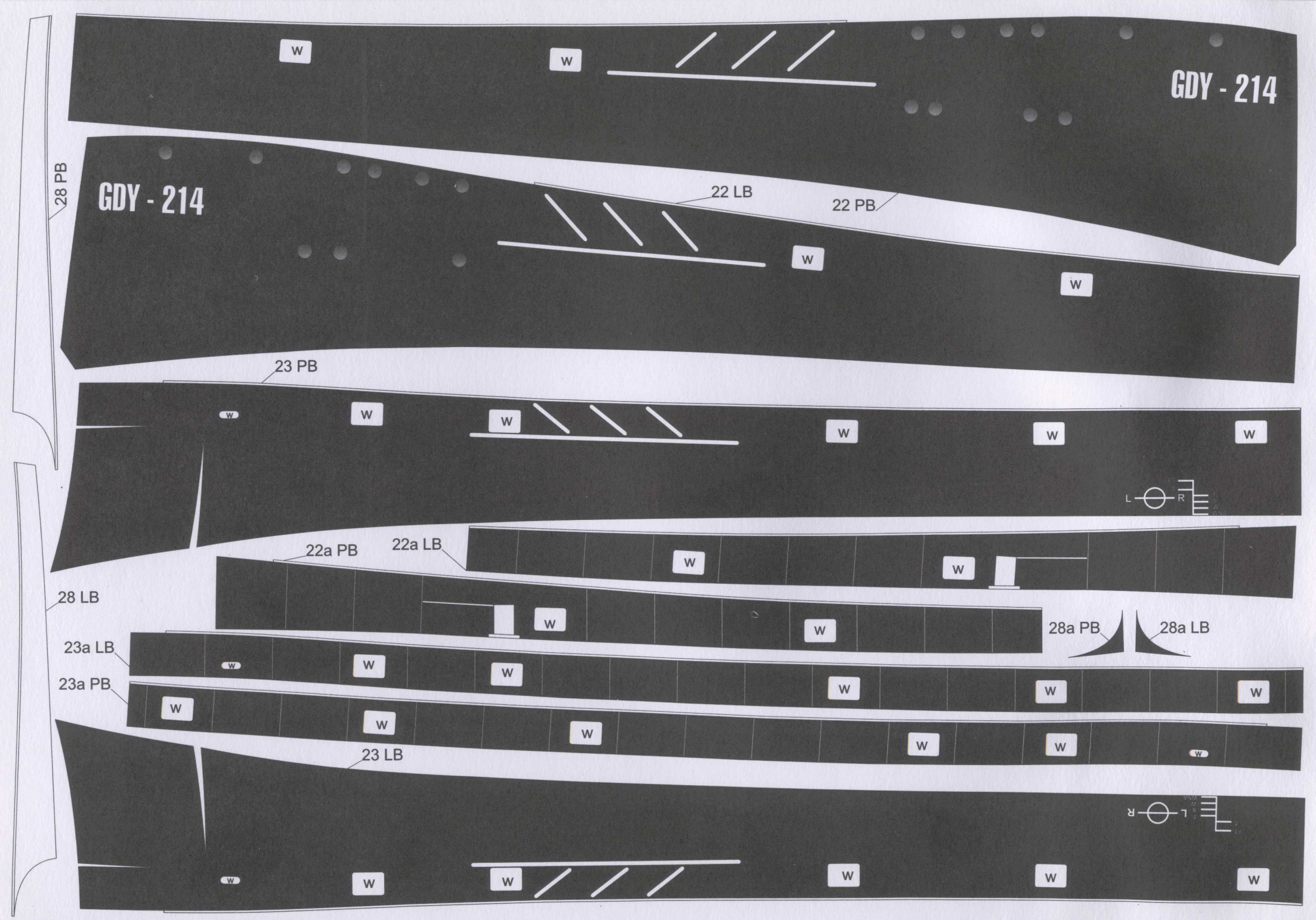
GDY - 214
GDY - 214
28 PB
22 LB
22 PB
23 PB
L
R
22a PB
22a LB
28 LB
28a PB
28a LB
23a LB
23a PB
23 LB
L
R

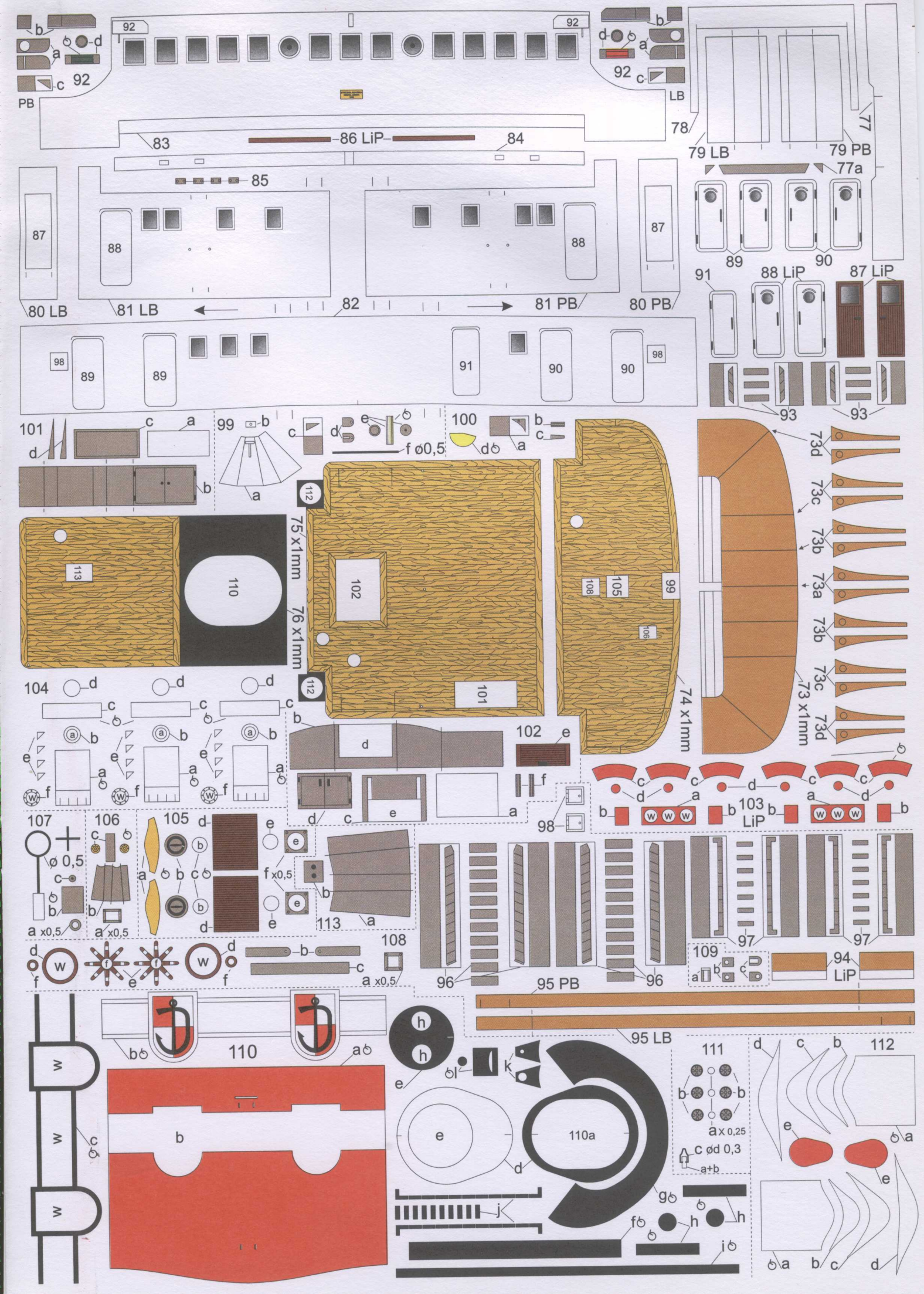

92
PB
LB
83
86 LiP
84
85
78
79 LB
79 PB
77
77a
87
88
80 LB
81 LB
82
81 PB
80 PB
89
90
91
88 LiP
87 LiP
98
93
101
99
100
f ø0,5
112
75 x1mm
76 x1mm
113
110
102
108
105
106
74 x1mm
73 x1mm
73d
73c
73b
73a
104
103 LiP
107
ø 0,5
106
105
f x0,5
113
108
a x0,5
96
95 PB
95 LB
97
109
94 LiP
110
110a
111
a x 0,25
c ød 0,3
a+b
112

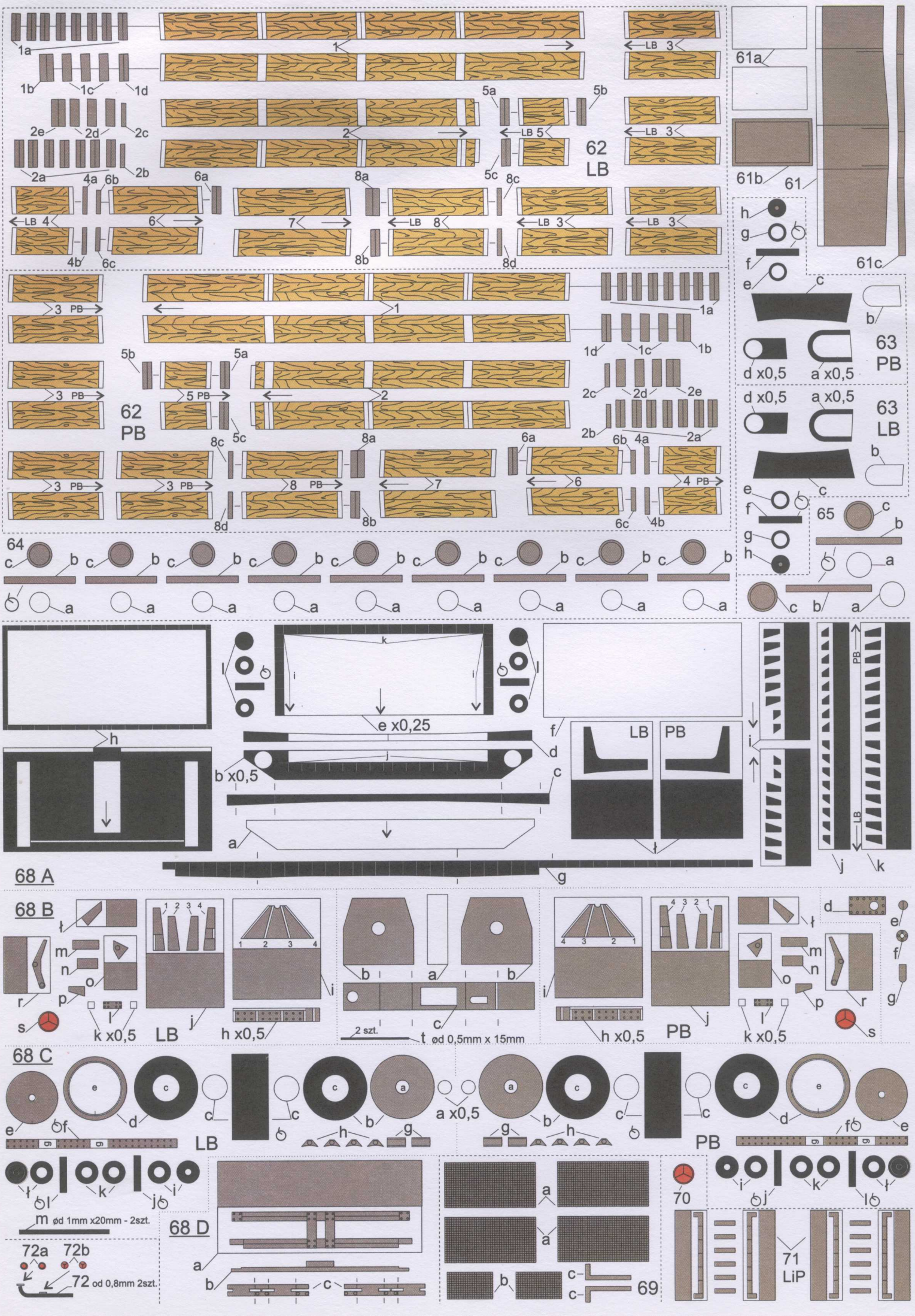
62 LB
62 PB
63 PB
63 LB
64
65
61
61a
61b
61c
68 A
68 B
68 C
68 D
LB
PB
69
70
71 LiP
72
72a
72b
m ød 1mm x20mm - 2szt.
72 od 0,8mm 2szt.
a x0,5
d x0,5
e x0,25
b x0,5
h x0,5
k x0,5
2 szt.
t ød 0,5mm x 15mm

MODEL KARTONOWY *MODELLBAUBOGEN* PEPER MODEL

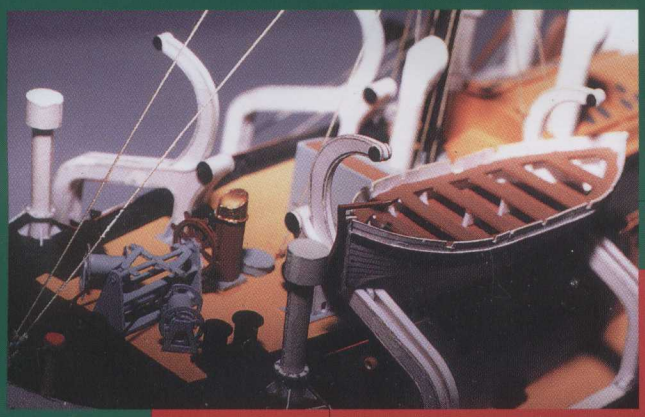







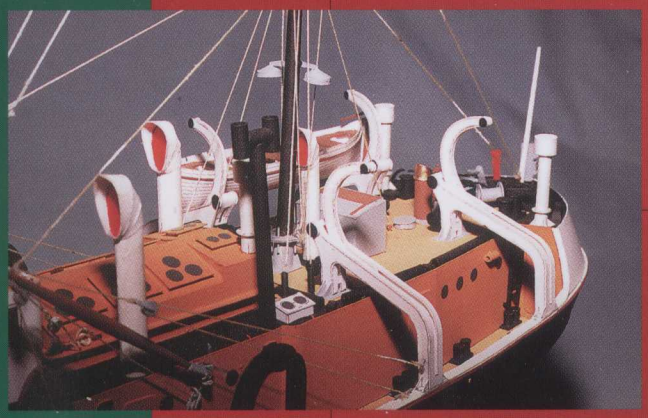

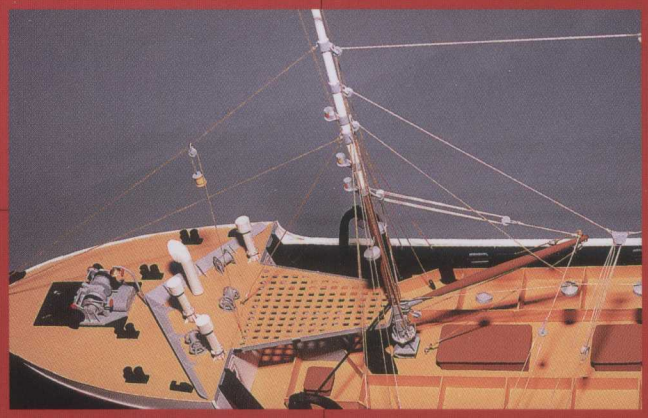



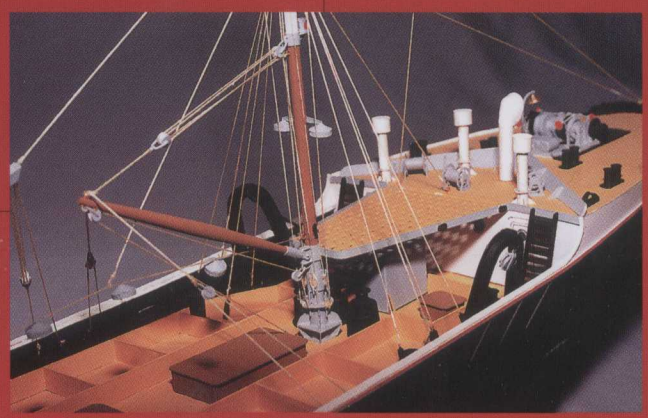

ISSN 1509-0914

PRO-MODEL 54-152 WROCŁAW ul. Kozanowska 40
tel/fax +48/71/3531434, e-mail: promodel@wroclaw.home.pl
http://www.promodel.pop.pl

BIURO HANDLOWE 53-446 WROCŁAW, ul. Szczęśliwa 10
Tel/fax +48/71/332 50 00, e-mail: biuro@promodel.pop.pl


GDY - 214
15 11:35


GDY - 214
23 10:57


15 11:37